Spare parts list
Ersatzteilliste
Liste des pièces de rechange

Onderdelenlijst
Lista parti di ricambio
Lista de repuestos

6720641469
(2011/04) dti

Solid 2000B
K12-1...45-1 S/SW61/62

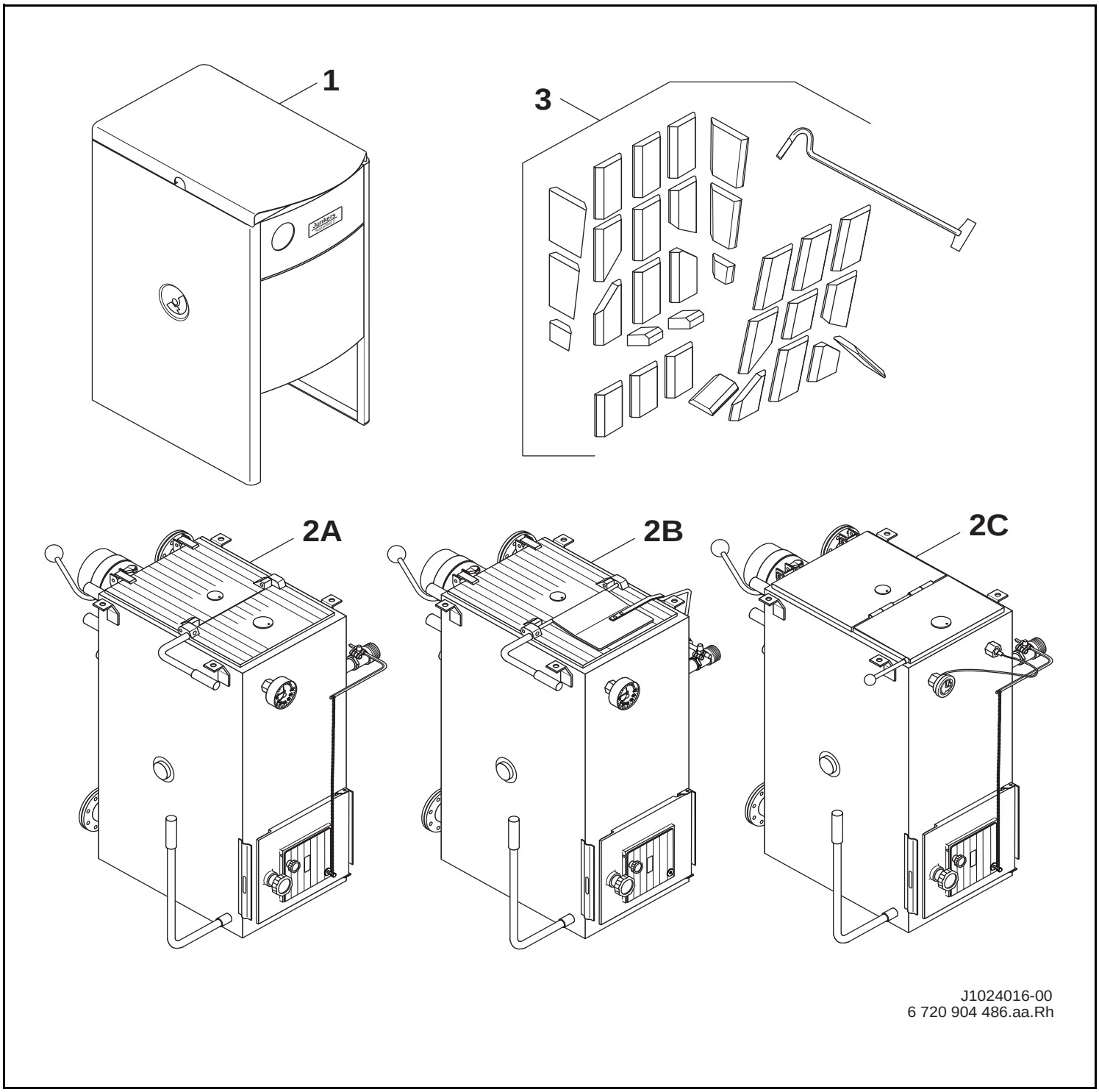

BOSCH

Deutsch

Wichtige Hinweise

- Ersatzteile dürfen nur von einem zugelassenen Installateur eingebaut werden!
- Im Anhang finden Sie:
  - die Übersetzungen aller verwendeten Teilebezeichnungen
  - eine Übersicht der Gerätetypen und Länder, für die diese Ersatzteilliste gilt.

English

Important notes

- The spare parts may only be installed by an approved installer!
- In the appendix you will find:
  - a list of translations of the names of all parts used
  - a list of the models and countries to which this spare parts list applies.

Français

Indications importantes

- L'installation des pièces de rechange doit être effectuée par un professionnel qualifié!
- Veuillez trouver en annexe:
  - les traductions de toutes les désignations des pièces utilisées
  - une vue globale des types de chaudières et des pays pour lesquels la présente liste des pièces de rechange est valable.

Português

Informações importantes

- Peças de substituição só podem ser montadas por um técnico credenciado!
- Em anexo encontra:
  - as traduções das designações de todas as peças utilizadas.
  - lista dos aparelhos e países para os quais esta lista de peças de substituição é válida.

Italiano

Avvertenze importanti

- Le parti di ricambio possono essere montate esclusivamente da personale qualificato ed in possesso dei requisiti tecnico-professionali!
- In appendice sono reperibili:
  - traduzione di ogni descrizione relativa alle varie parti di ricambio
  - elenco di sigle e codici, corrispondente ai vari paesi di destinazione.

Español

Indicaciones importantes

- Los repuestos solamente deben ser montados por los servicios técnicos oficiales de la marca!
- En el anexo podrá encontrar:
  - la traducción de todas las denominaciones de piezas empleadas
  - una relación de los tipos de aparato y países en los que se aplica esta lista de repuestos.

Nederlands

Belangrijke aanwijzing

- Onderdelen mogen alleen door een erkend installateur worden vervangen!
- In de bijlage vindt u:
  - de vertalingen van de gebruikte onderdelentekeningen
  - een overzicht van toesteltypen en de landen waarvoor deze onderdelenlijst bedoeld is.

Türkçe

Önemli Bilgiler

- Yedek parçalar sadece yetkili tesisatçılar tarafından monte edilebilir!
- Aşağıdaki bilgileri ekli olarak bulabilirsiniz:
  - Tüm kullanılan parça tanımlarının tercümeleri
  - Bu yedek parça listesinin geçerli olduğu tüm cihaz çeşitleri ve ülkelerin özeti.

Spare parts list
Ersatzteilliste

Liste des pièces de rechange
Onderdelenlijst

Lista parti di ricambio
Lista de repuestos

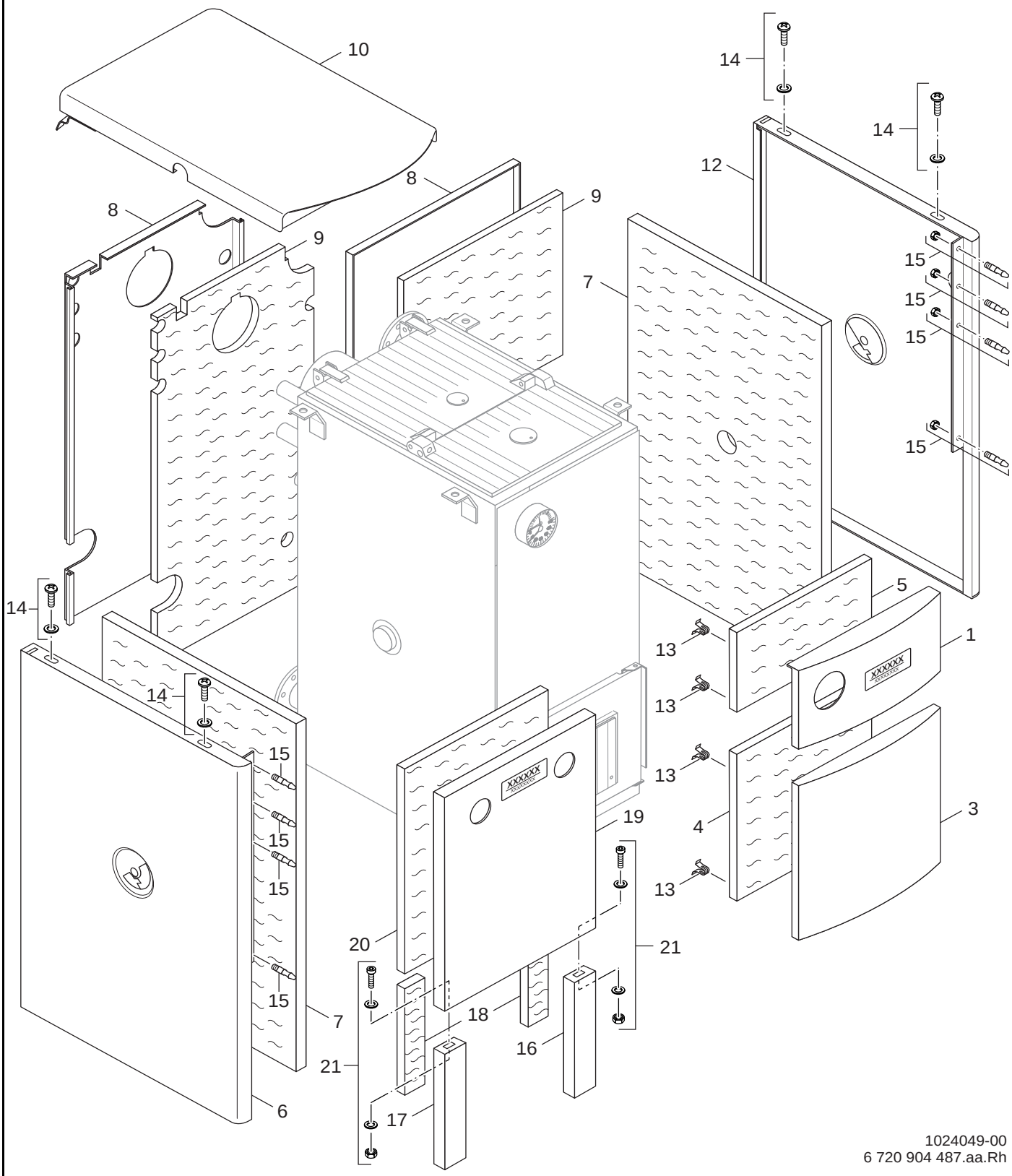

1 Sheet metal
Verkleidung
Pièces de tôle
Mantel
Parti di lamiera
Piezas de chapa

Solid 2000B
K12-1...45-1 S/SW61/62

Pos	Description Bezeichnung Dénomination Benaming Descrizioni Descripción	Ordering no. Bestell-Nr. Numero de commande Bestelnummer N° d'ordine Número el ordenar	PG	K12-1S61	K12-1SW61	K16-1S61	K16-1SW61	K20-1S61	K20-1SW61	K24-1S61	K24-1SW61	K25-1S61	K25-1SW61	K32-1S61	K32-1S62	K32-1SW61	K32-1SW62	K45-1S62	K45-1SW62	Remarks Bemerkungen Remarques Opmerkingen Osservazioni Observaciones
1	front panel 20-32D top black	8 738 119 796 0	30					■	■	■	■	■	■	■	■	■	■			
1	front panel 12-16 top black	8 738 119 947 0	29	■	■	■	■													
3	front panel 20-32D bottom black	8 738 119 797 0	31					■	■	■	■	■	■	■	■	■	■			
3	front panel / wall 12-16 bottom black	8 738 119 802 0	30	■	■	■	■													
4	insulation front panel bottem	8 739 930 184 0	18	■	■	■	■													
4	insulation front panel bottem	8 739 930 185 0	19					■	■	■	■	■	■	■	■	■	■			
5	insulation front panel top	8 739 930 187 0	15	■	■	■	■													
5	insulation front panel top	8 739 930 188 0	16					■	■	■	■	■	■	■	■	■	■			
6	Side panel 12/16 left silver	8 738 120 012 0	36	■	■	■	■													
6	Side panel 20/24 left silver	8 738 120 015 0	37					■	■	■	■									
6	Side panel 25-32D left silver	8 738 120 018 0	37									■	■	■	■	■	■			
6	Side panel 45D left silver	8 738 120 047 0	36															■	■	
7	insulation side panel left right	8 739 930 194 0	24	■	■	■	■													
7	insulation side panel left right	8 739 930 195 0	25					■	■	■	■									
7	insulation side panel left right	8 739 930 196 0	26									■	■	■	■	■	■			
7	Insulation	8 739 930 197 0	26															■	■	
8	Rear panel 20-32D silver	8 738 119 800 0	31					■	■	■	■	■	■	■	■	■	■			
8	Rear panel 12/16 silver	8 738 119 801 0	30	■	■	■	■													
8	Rear panel 45D silver	8 738 120 023 0	29															■	■	
9	insulation back	8 739 930 202 0	29	■	■	■	■													
9	insulation rear panel	8 739 930 203 0	30					■	■	■	■	■	■	■	■	■	■			
9	Insulation	8 739 930 204 0	21															■	■	
10	Hood 20/24 silver	8 738 119 799 0	38					■	■	■	■									
10	Hood 12/16 silver	8 738 119 803 0	36	■	■	■	■													
10	Hood 25/32 silver	8 738 120 020 0	38									■	■	■		■				
10	Hood 32D silver	8 738 120 021 0	38												■		■			
10	Hood 45D silver	8 738 120 025 0	41															■	■	
12	Side panel 20/24 right silver	8 738 119 794 0	37					■	■	■	■									
12	Side panel 12/16 right silver	8 738 120 011 0	36	■	■	■	■													
12	Side panel 25/32 right silver	8 738 120 017 0	37									■	■	■		■				
12	Side panel 45D right silver	8 738 120 022 0	35															■	■	
12	Side panel 32D right silver	8 738 120 056 0	37												■		■			
13	spring	8 739 930 094 0	14	■	■	■	■	■	■	■	■	■	■	■	■	■	■	■	■	
14	Fixing set	8 739 930 332 0	13	■	■	■	■	■	■	■	■	■	■	■	■	■	■	■	■	
15	Fixing set (4 pin)	8 739 930 333 0	15	■	■	■	■	■	■	■	■	■	■	■	■	■	■	■	■	
16	Front panel 45D bottom right black	8 738 120 027 0	23															■	■	
17	Front panel 45D bottom left black	8 738 120 028 0	23															■	■	
18	Insulation	8 739 930 198 0	14															■	■	
19	Front panel / wall 45D top black	8 738 120 026 0	33															■	■	
20	Insulation	8 739 930 186 0	15															■	■	
21	Fixing set	8 739 930 492 0	14															■	■	

Solid 2000B
K12-1...45-1 S/SW61/62

Sheet metal
Verkleidung
Pièces de tôle
Mantel
Parti di lamiera
Piezas de chapa

1

Spare parts list
Ersatzteilliste

Liste des pièces de rechange
Onderdelenlijst

Lista parti di ricambio
Lista de repuestos

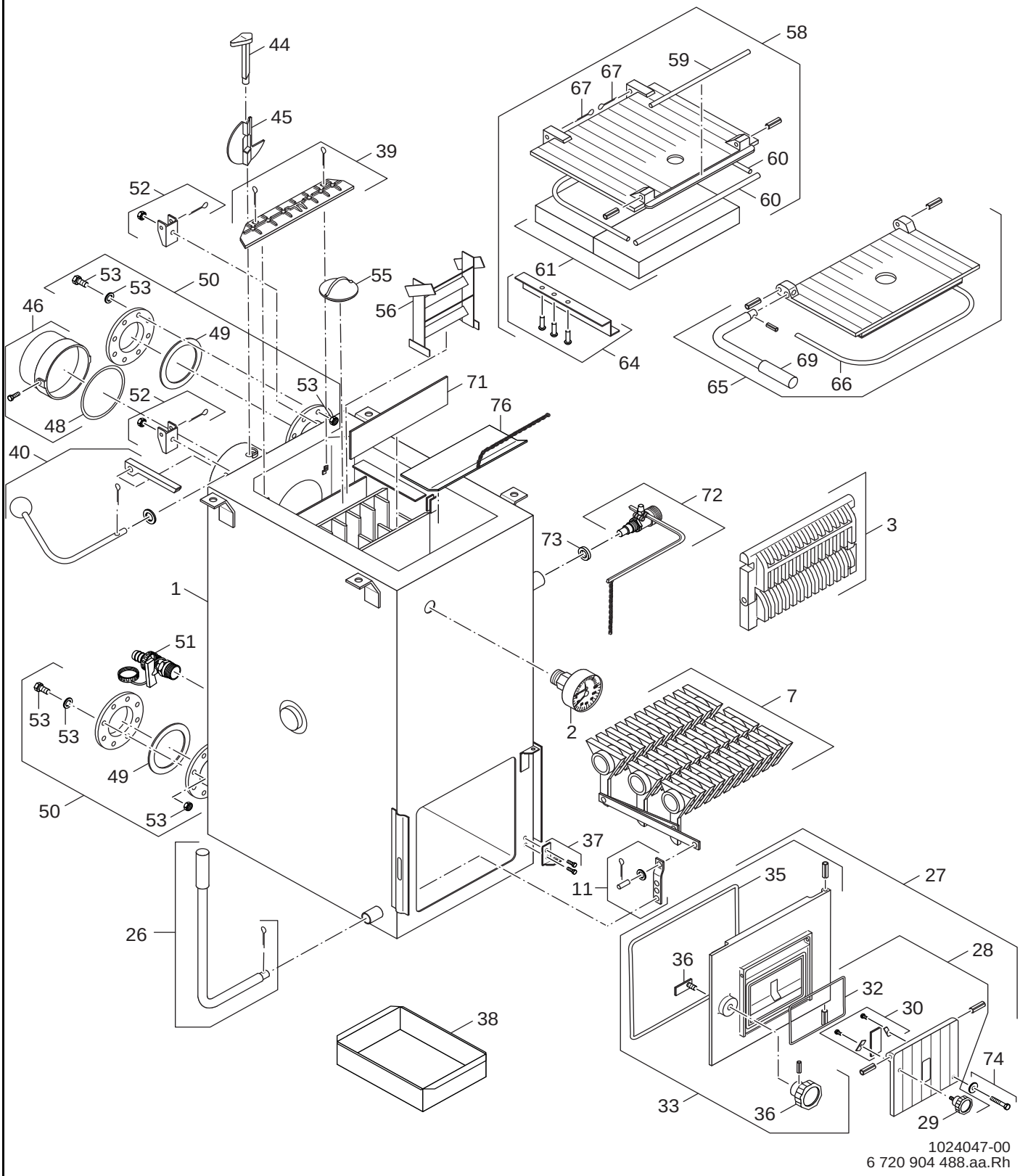

2 Boiler block
Kesselblock
Corps de chauffe
A Ketelblok
Corpo caldaia
Cuerpo de caldera

Solid 2000B
K12-1...45-1 S/SW61/62

Pos	Description Bezeichnung Dénomination Benaming Descrizioni Descripción	Ordering no. Bestell-Nr. Numero de commande Bestelnummer N° d'ordine Número el ordenar	PG	K12-1S61	K12-1SW61	K16-1S61	K16-1SW61	K20-1S61	K20-1SW61	K24-1S61	K24-1SW61	K25-1S61	K25-1SW61	K32-1S61	K32-1SW61					Remarks Bemerkungen Remarques Opmerkingen Osservazioni Observaciones
1	Boiler block with heat exchanger	8 739 930 307 0	68		■															
1	Boiler block with heat exchanger 16kW	8 739 930 308 0	66				■													
1	Boiler block with heat exchanger	8 739 930 309 0	71						■											
1	Boiler block with heat exchanger	8 739 930 310 0	71								■									
1	Boiler block with heat exchanger	8 739 930 311 0	72										■							
1	Boiler block with heat exchanger	8 739 930 312 0	72												■					
1	Boiler block without heat exchanger 12kW	8 739 930 315 0	66	■																
1	Boiler block without heat exchanger	8 739 930 316 0	65			■														
1	Boiler block without heat exchanger	8 739 930 317 0	69					■												
1	Boiler block without heat exchanger	8 739 930 318 0	69							■										
1	Boiler block without heat exchanger	8 739 930 319 0	70									■								
1	Boiler block without heat exchanger 32kW	8 739 930 320 0	70											■						
2	Thermo-manometer	8 739 930 216 0	27	■	■	■	■	■	■	■	■	■	■	■	■					
3	Grate	8 739 930 218 0	40	■	■	■	■													
3	Grate	8 739 930 219 0	42					■	■	■	■									
3	Grate	8 739 930 220 0	42									■	■	■	■					
7	Shake grate	8 739 930 222 0	39	■	■	■	■													
7	Shake grate	8 739 930 223 0	38					■	■	■	■									
7	Shake grate	8 739 930 224 0	39									■	■	■	■					
11	Hinge rod	8 739 930 226 0	16	■	■	■	■													
11	Hinge rod	8 739 930 227 0	16					■	■	■	■	■	■	■	■					
26	Lever	8 739 930 228 0	19	■	■	■	■	■	■	■	■	■	■	■	■					
27	Ash door 12/16kW	8 739 930 230 0	40	■	■	■	■													
27	Ash door 20/24/32kW	8 739 930 231 0	43					■	■	■	■			■	■					
27	Ash door 12/16kW	8 739 930 487 0	43									■	■							
28	Air flap 12/16kW	8 739 930 233 0	28	■	■	■	■													
28	Air flap 20-45D	8 739 930 234 0	31					■	■	■	■	■	■	■	■					
29	screw	8 739 930 235 0	15	■	■	■	■	■	■	■	■	■	■	■	■					
30	Inspection hole	8 739 930 236 0	12					■	■	■	■	■	■	■	■					
32	Packing twine 5x5x540	8 739 930 237 0	13	■	■	■	■													
32	Packing twine 6x6x628	8 739 930 238 0	13					■	■	■	■	■	■	■	■					
33	Ash door 12/16kW	8 739 930 239 0	37	■	■	■	■													
33	Ash door 12/16kW	8 739 930 240 0	41					■	■	■	■			■	■					
33	Ash door 25kW	8 739 930 488 0	41									■	■							
35	Packing twine 10x10x975	8 739 930 244 0	13	■	■	■	■													
35	Packing twine 10x10x1219	8 739 930 245 0	13					■	■	■	■	■	■	■	■					
36	Handle	8 739 930 246 0	19	■	■	■	■	■	■	■	■	■	■	■	■					
37	Hinge	8 739 930 247 0	12	■	■	■	■	■	■	■	■	■	■	■	■					
38	Tray ash pan 20-45kW	8 738 120 456 0	28					■	■	■	■	■	■	■	■					
38	Tray ash pan 12-16kW	8 738 120 458 0	26	■	■	■	■													
39	Cover	8 739 930 250 0	20	■	■	■	■													
39	Cover	8 739 930 251 0	23					■	■	■	■	■	■	■	■					
40	Lever	8 739 930 253 0	22	■	■	■	■	■	■	■	■	■	■	■	■					
44	key	8 739 930 255 0	12	■	■	■	■	■	■	■	■	■	■	■	■					
45	vent damper	8 739 930 256 0	14	■	■	■	■	■	■	■	■	■	■	■	■					
46	Exhaust pipe union	8 739 930 257 0	29	■	■	■	■	■	■	■	■	■	■	■	■					
48	Packing twine 6x6x440	8 739 930 258 0	14	■	■	■	■	■	■	■	■	■	■	■	■					
49	gasket	8 739 930 259 0	13	■	■	■	■													
49	gasket	8 739 930 260 0	13					■	■	■	■	■	■	■	■					
50	Connecting flange DN50	8 739 930 261 0	29	■	■	■	■													
50	Connecting flange DN70	8 739 930 262 0	29					■	■	■	■	■	■	■	■					
51	Globe valve	8 738 505 974 0	26	■	■	■	■	■	■	■	■	■	■	■	■					

Solid 2000B
K12-1...45-1 S/SW61/62

Boiler block
Kesselblock
Corps de chauffe
Ketelblok
Corpo caldaia
Cuerpo de caldera

2A

Spare parts list
Ersatzteilliste

Liste des pièces de rechange
Onderdelenlijst

Lista parti di ricambio
Lista de repuestos

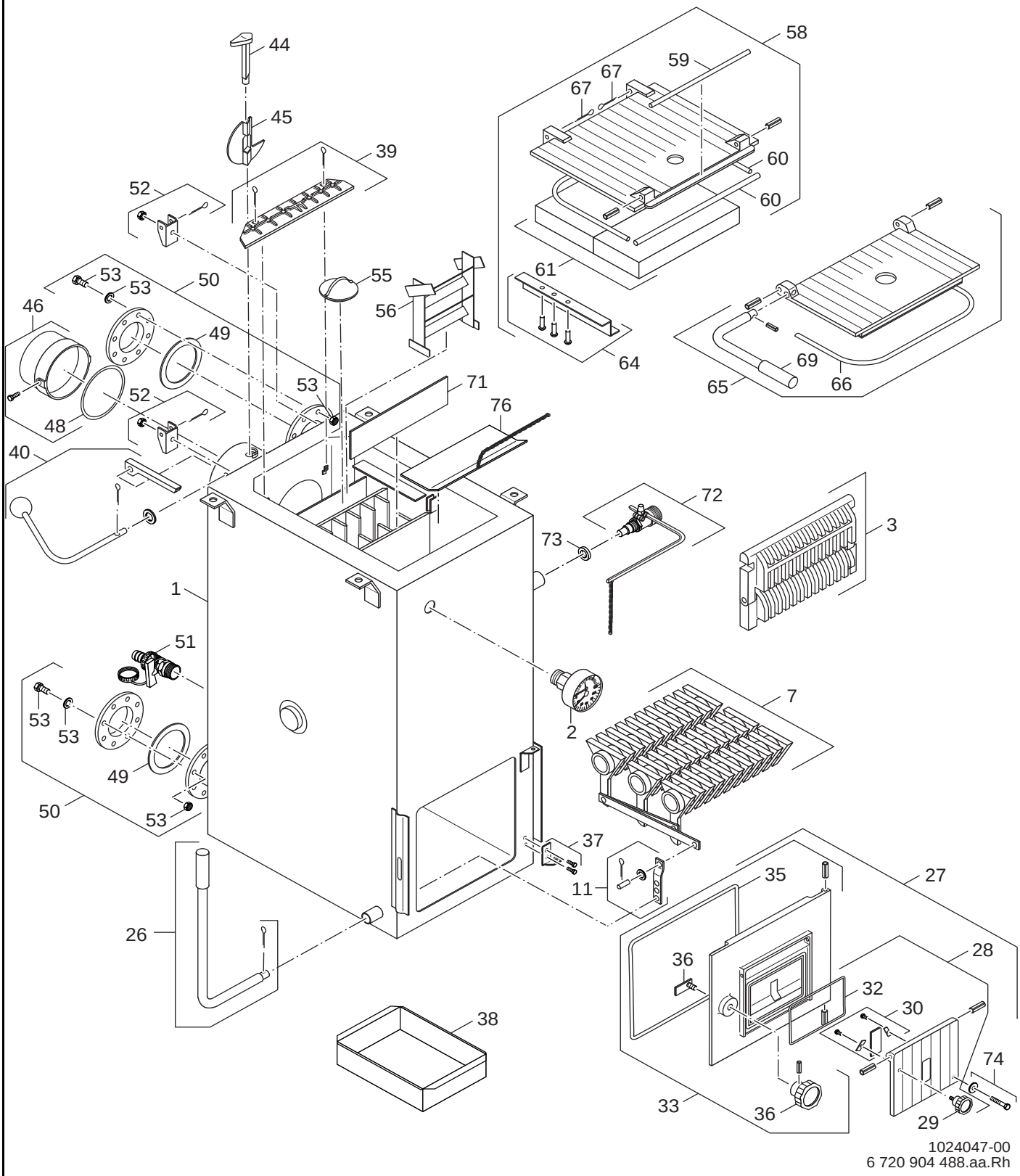

2
A

Boiler block
Kesselblock
Corps de chauffe
Ketelblok
Corpo caldaia
Cuerpo de caldera

Solid 2000B
K12-1...45-1 S/SW61/62

Pos	Description Bezeichnung Dénomination Benaming Descrizioni Descripción	Ordering no. Bestell-Nr. Numero de commande Bestelnummer N° d'ordine Número el ordenar	PG	K12-1S61	K12-1SW61	K16-1S61	K16-1SW61	K20-1S61	K20-1SW61	K24-1S61	K24-1SW61	K25-1S61	K25-1SW61	K32-1S61	K32-1SW61					Remarks Bemerkungen Remarques Opmerkingen Osservazioni Observaciones
52	Hinge	8 739 930 263 0	16					■	■	■	■	■	■	■	■					
53	Fixing set	8 739 930 323 0	15	■	■	■	■	■	■	■	■	■	■	■	■					
55	Clean-out cover	8 739 930 264 0	17	■	■	■	■	■	■	■	■	■	■	■	■					
56	Flue gas deflector plate	8 739 930 265 0	28			■	■													
56	Flue gas deflector plate	8 739 930 266 0	32											■	■					
58	Cleaning door	8 739 930 273 0	41	■	■	■	■													
58	Cleaning door	8 739 930 274 0	43					■	■	■	■									
58	Cleaning door	8 739 930 275 0	45									■	■	■	■					
59	Packing twine 5x5x260	8 739 930 277 0	13	■	■	■	■													
59	Packing twine 5x5x358	8 739 930 278 0	13					■	■	■	■	■	■	■	■					
60	Packing twine 8x8x892+12x12x270	8 739 930 324 0	15	■	■	■	■													
60	Packing twine 8x8x839+12x12x365	8 739 930 325 0	16					■	■	■	■									
60	Packing twine 8x8x1039+12x12x365	8 739 930 326 0	16									■	■	■	■					
61	Insulation	8 739 930 279 0	28					■	■	■	■									
61	Insulation	8 739 930 280 0	31									■	■	■	■					
61	Insulation	8 739 930 282 0	26	■	■	■	■													
64	Fixing bracket	8 739 930 283 0	15	■	■	■	■	■	■	■	■	■	■	■	■					
65	charge door 20/24/25/32kW	8 739 930 285 0	39					■	■	■	■	■	■	■	■					
65	charge door 12/16kW	8 739 930 328 0	36	■	■	■	■													
66	Packing twine 8x8x585	8 739 930 288 0	14	■	■	■	■													
66	Packing twine 8x8x764	8 739 930 329 0	14					■	■	■	■	■	■	■	■					
67	safety pin	8 739 930 289 0	12	■	■	■	■	■	■	■	■	■	■	■	■					
69	Lever	8 739 930 291 0	21	■	■	■	■	■	■	■	■	■	■	■	■					
71	Baffle plate	8 739 930 295 0	20						■	■	■									
71	Baffle plate	8 739 930 296 0	20									■	■	■	■					
72	room temperature controller	8 739 930 057 0	33	■	■	■	■	■	■	■	■	■	■	■	■					
73	light pink	8 739 930 300 0	13	■	■	■	■	■	■	■	■	■	■	■	■					
74	Tie rod	8 739 930 301 0	16	■	■	■	■	■	■	■	■	■	■	■	■					
76	Cover	8 739 930 303 0	29									■	■	■	■					

Solid 2000B
K12-1...45-1 S/SW61/62

Boiler block
Kesselblock
Corps de chauffe
Ketelblok
Corpo caldaia
Cuerpo de caldera

2A

Spare parts list
Ersatzteilliste

Liste des pièces de rechange
Onderdelenlijst

Lista parti di ricambio
Lista de repuestos

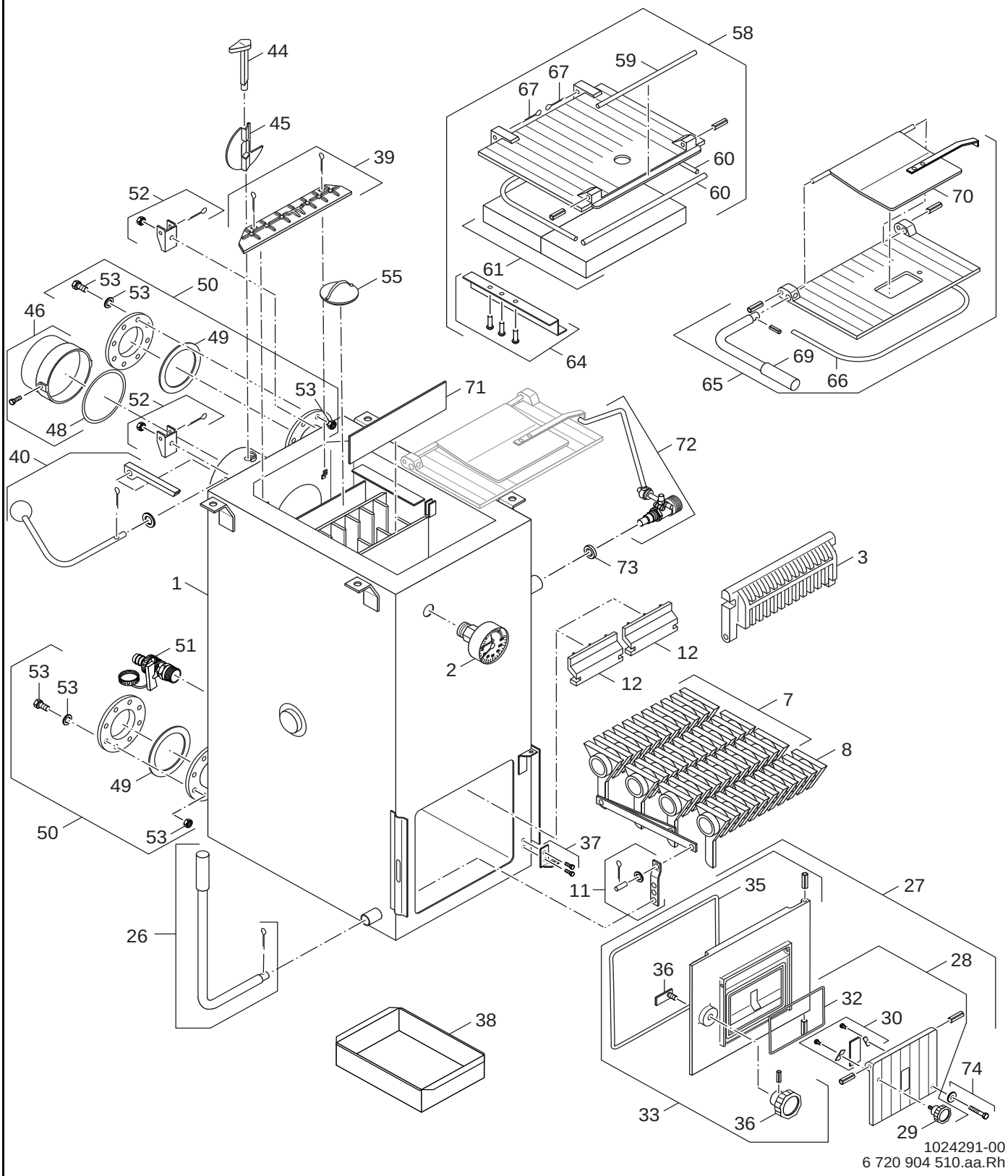

2
B

Boiler block
Kesselblock
Corps de chauffe
Ketelblok
Corpo caldaia
Cuerpo de caldera

Solid 2000B
K12-1...45-1 S/SW61/62

Pos	Description Bezeichnung Dénomination Benaming Descrizioni Descripción	Ordering no. Bestell-Nr. Numero de commande Bestelnummer N° d'ordine Número el ordenar	PG	K32-1S62	K32-1SW62															Remarks Bemerkungen Remarques Opmerkingen Osservazioni Observaciones
1	Boiler block with heat exchanger	8 739 930 313 0	76		■															
1	Boiler block without heat exchanger	8 739 930 321 0	74	■																
2	Thermo-manometer	8 739 930 216 0	27	■	■															
3	Grate	8 739 930 221 0	37	■	■															
7	Shake grate	8 739 930 224 0	39	■	■															
8	grate	8 739 930 225 0	26	■	■															
11	Hinge rod	8 739 930 227 0	16	■	■															
12	Fireclay bracket	8 739 930 353 0	31	■	■															
26	Lever	8 739 930 228 0	19	■	■															
27	Ash door 20/24/32kW	8 739 930 231 0	43	■	■															
28	Air flap 20-45D	8 739 930 234 0	31	■	■															
29	screw	8 739 930 235 0	15	■	■															
30	Inspection hole	8 739 930 236 0	12	■	■															
32	Packing twine 6x6x628	8 739 930 238 0	13	■	■															
33	Ash door 12/16kW	8 739 930 240 0	41	■	■															
35	Packing twine 10x10x1219	8 739 930 245 0	13	■	■															
36	Handle	8 739 930 246 0	19	■	■															
37	Hinge	8 739 930 247 0	12	■	■															
38	Tray ash pan 20-45kW	8 738 120 456 0	28	■	■															
39	Cover	8 739 930 251 0	23	■	■															
40	Lever	8 739 930 253 0	22	■	■															
44	key	8 739 930 255 0	12	■	■															
45	vent damper	8 739 930 256 0	14	■	■															
46	Exhaust pipe union	8 739 930 257 0	29	■	■															
48	Packing twine 6x6x440	8 739 930 258 0	14	■	■															
49	gasket	8 739 930 260 0	13	■	■															
50	Connecting flange DN70	8 739 930 262 0	29	■	■															
51	Globe valve	8 738 505 974 0	26	■	■															
52	Hinge	8 739 930 263 0	16	■	■															
53	Fixing set	8 739 930 323 0	15	■	■															
55	Clean-out cover	8 739 930 264 0	17	■	■															
58	Cleaning door	8 739 930 275 0	45	■	■															
59	Packing twine 5x5x358	8 739 930 278 0	13	■	■															
60	Packing twine 8x8x1039+12x12x365	8 739 930 326 0	16	■	■															
61	Insulation	8 739 930 280 0	31	■	■															
64	Fixing bracket	8 739 930 283 0	15	■	■															
65	Stoking door	8 739 930 286 0	39	■	■															
66	Packing twine 8x8x764	8 739 930 329 0	14	■	■															
67	safety pin	8 739 930 289 0	12	■	■															
69	Lever	8 739 930 291 0	21	■	■															
70	Air flap	8 739 930 293 0	26	■	■															
71	Baffle plate	8 739 930 296 0	20	■	■															
72	Controller	8 739 930 299 0	37	■	■															
73	light pink	8 739 930 300 0	13	■	■															

Solid 2000B
K12-1...45-1 S/SW61/62

Boiler block
Kesselblock
Corps de chauffe
Ketelblok
Corpo caldaia
Cuerpo de caldera

2B

Spare parts list
Ersatzteilliste

Liste des pièces de rechange
Onderdelenlijst

Lista parti di ricambio
Lista de repuestos

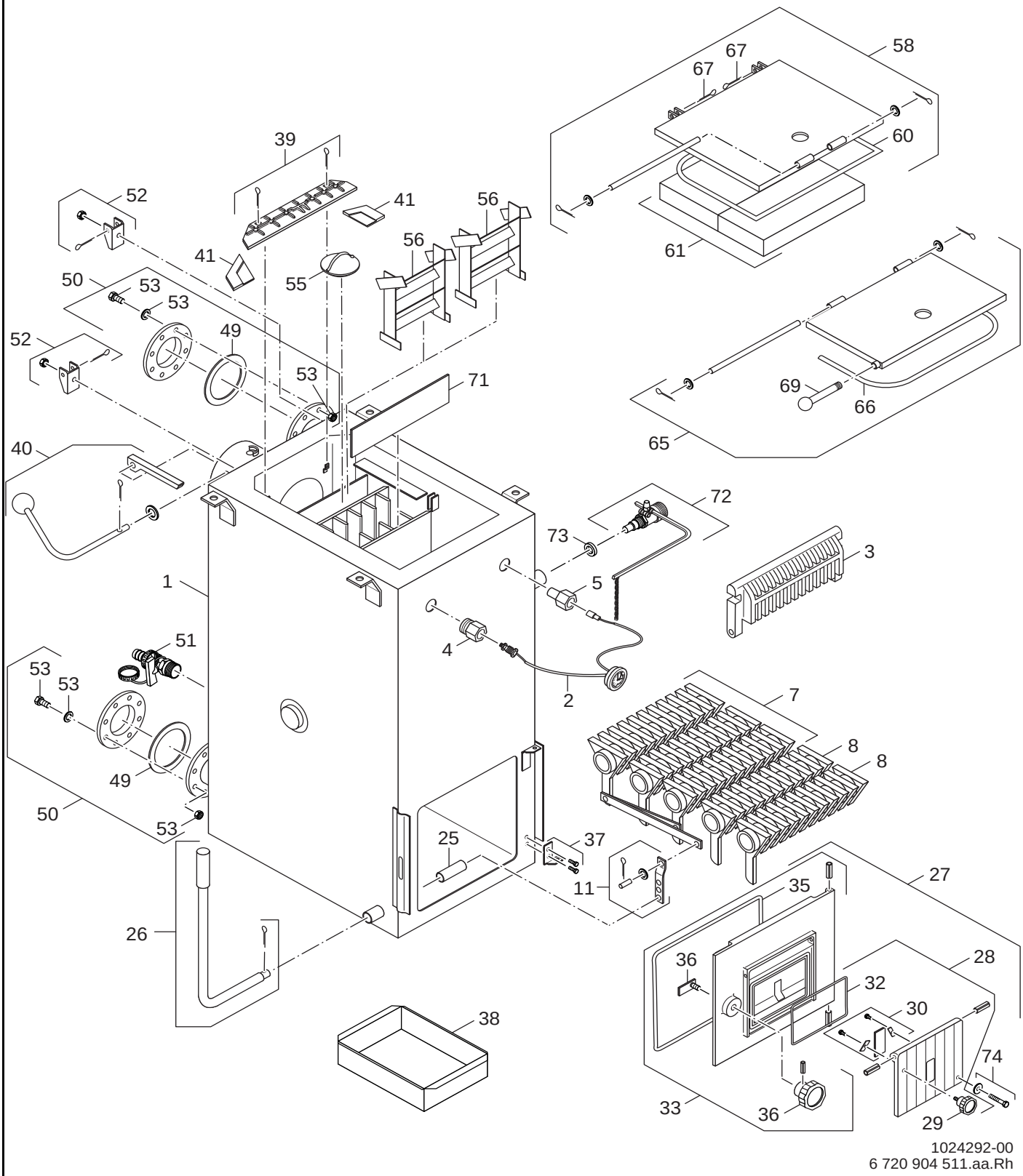

2 Boiler block
Kesselblock
Corps de chauffe
C Ketelblok
Corpo caldaia
Cuerpo de caldera

Solid 2000B
K12-1...45-1 S/SW61/62

Pos	Description Bezeichnung Dénomination Benaming Descrizioni Descripción	Ordering no. Bestell-Nr. Numero de commande Bestelnummer N° d'ordine Número el ordenar	PG	K45-1S62	K45-1SW62															Remarks Bemerkungen Remarques Opmerkingen Osservazioni Observaciones
1	Boiler block with heat exchanger	8 739 930 314 0	81		■															
1	Boiler block without heat exchanger	8 739 930 322 0	80	■																
2	thermocouple	8 739 930 095 0	28	■	■															
3	Grate	8 739 930 221 0	37	■	■															
4	valve	8 739 930 020 0	17	■	■															
5	container	8 739 930 486 0	18	■	■															
7	Shake grate	8 739 930 224 0	39	■	■															
8	grate	8 739 930 225 0	26	■	■															
11	Hinge rod	8 739 930 227 0	16	■	■															
25	Fixing bracket	8 739 930 305 0	14	■	■															
26	Lever	8 739 930 229 0	19	■	■															
27	Ash door	8 739 930 232 0	43	■	■															
28	Air flap 20-45D	8 739 930 234 0	31	■	■															
29	screw	8 739 930 235 0	15	■	■															
30	Inspection hole	8 739 930 236 0	12	■	■															
32	Packing twine 6x6x628	8 739 930 238 0	13	■	■															
33	Ash door	8 739 930 489 0	41	■	■															
35	Packing twine 10x10x1219	8 739 930 245 0	13	■	■															
36	Handle	8 739 930 246 0	19	■	■															
37	Hinge	8 739 930 247 0	12	■	■															
38	Tray ash pan 20-45kW	8 738 120 456 0	28	■	■															
40	Lever	8 739 930 254 0	22	■	■															
41	Cover	8 739 930 252 0	27	■	■															
49	gasket	8 739 930 260 0	13	■	■															
50	Connecting flange DN70	8 739 930 262 0	29	■	■															
51	Globe valve	8 738 505 974 0	26	■	■															
52	Hinge	8 739 930 263 0	16	■	■															
53	Fixing set	8 739 930 323 0	15	■	■															
55	Clean-out cover	8 739 930 264 0	17	■	■															
56	Flue gas deflector plate	8 739 930 267 0	31	■	■															
58	Cleaning door	8 739 930 276 0	52	■	■															
60	Packing twine 12x12x1950	8 739 930 327 0	16	■	■															
61	Insulation	8 739 930 281 0	34	■	■															
65	Stoking door	8 739 930 287 0	43	■	■															
66	Packing twine 12x12x1680	8 739 930 330 0	15	■	■															
67	safety pin	8 739 930 289 0	12	■	■															
69	Lever	8 739 930 292 0	18	■	■															
71	Baffle plate	8 739 930 297 0	26	■	■															
72	room temperature controller	8 739 930 057 0	33	■	■															
73	light pink	8 739 930 300 0	13	■	■															
74	Tie rod	8 739 930 301 0	16	■	■															

Solid 2000B
K12-1...45-1 S/SW61/62

Boiler block
Kesselblock
Corps de chauffe
Ketelblok
Corpo caldaia
Cuerpo de caldera

2C

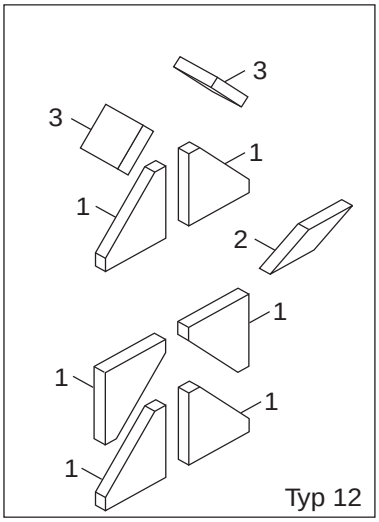

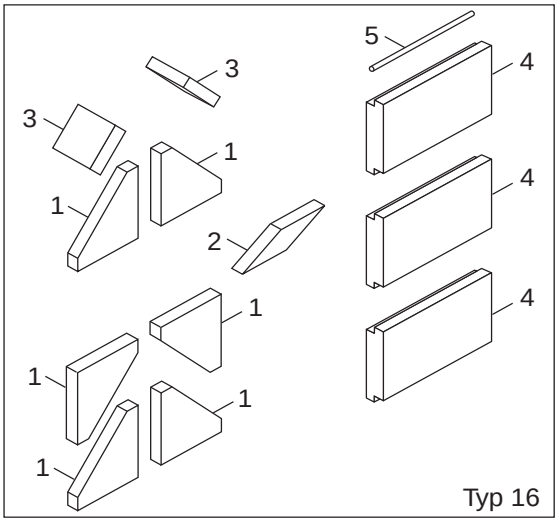

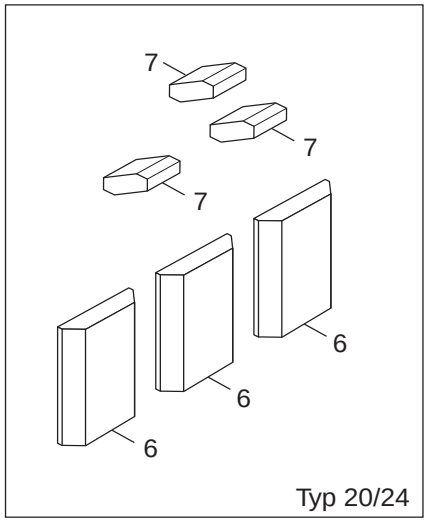

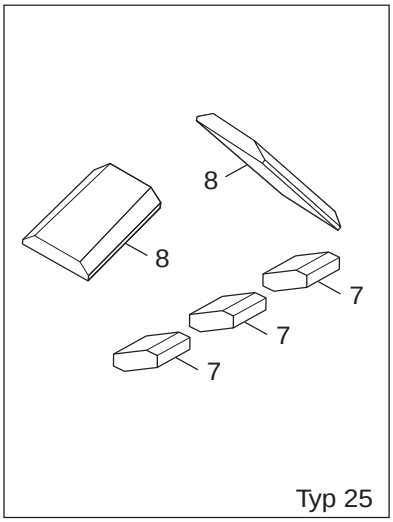

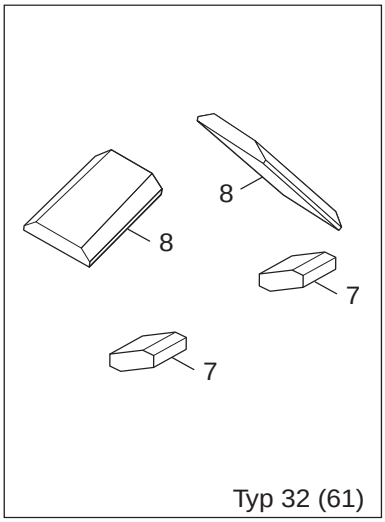

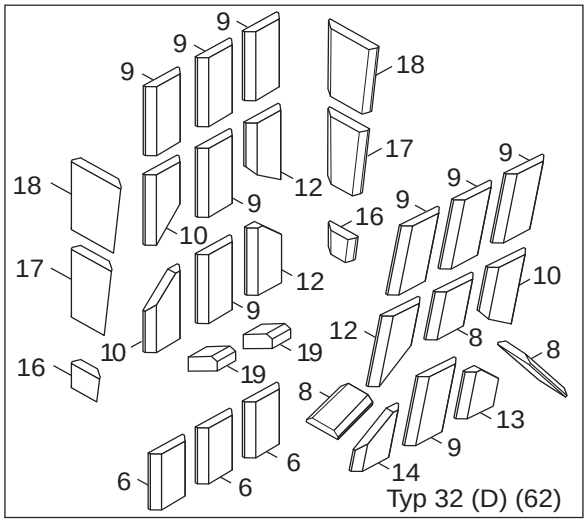

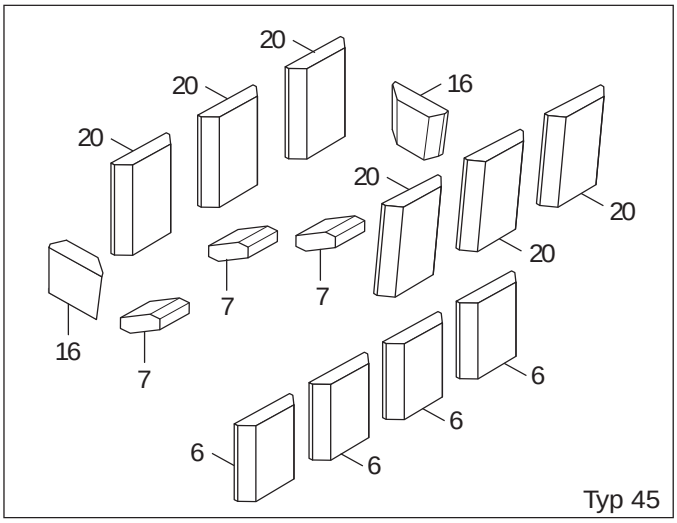

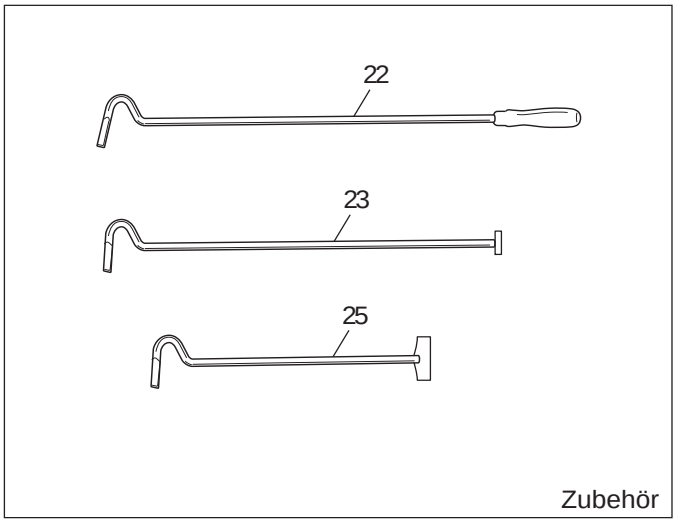

6720904505.aa.RS

Pos	Description Bezeichnung Dénomination Benaming Descrizioni Descripción	Ordering no. Bestell-Nr. Numero de commande Bestelnummer N° d'ordine Número el ordenar	PG	K12-1S61	K12-1SW61	K16-1S61	K16-1SW61	K20-1S61	K20-1SW61	K24-1S61	K24-1SW61	K25-1S61	K25-1SW61	K32-1S61	K32-1S62	K32-1SW61	K32-1SW62	K45-1S62	K45-1SW62	Remarks Bemerkungen Remarques Opmerkingen Osservazioni Observaciones
1	brick	8 739 930 334 0	10	■	■	■	■													
2	brick	8 739 930 335 0	10	■	■	■	■													
3	brick	8 739 930 336 0	11	■	■	■	■													
4	Firebrick Sical 808/90	8 739 930 337 0	29			■	■													
5	Packing twine 20x20x260	8 739 930 338 0	16			■	■													
6	Firebrick 818/102	8 739 930 339 0	12					■	■	■	■				■		■	■	■	
7	brick	8 739 930 340 0	10					■	■	■	■	■	■	■		■		■	■	
8	brick	8 739 930 341 0	10									■	■	■	■	■	■			
9	brick	8 739 930 342 0	11												■		■			
10	Firebrick 817/75,76	8 739 930 343 0	11												■		■			
12	Firebrick 817/75,76	8 739 930 345 0	11												■		■			
13	brick	8 739 930 346 0	11												■		■			
14	brick	8 739 930 347 0	11												■		■			
16	brick	8 739 930 349 0	16												■		■	■	■	
17	brick	8 739 930 350 0	24												■		■			
18	Firebrick 806/170	8 739 930 351 0	24												■		■			
19	brick	8 739 930 352 0	17												■		■			
20	brick	8 739 930 354 0	14															■	■	
22	Fire poker	8 739 930 172 0	21	■	■	■	■	■	■	■	■	■	■	■	■	■	■	■	■	
23	Cleaner 12-16kW	8 739 930 358 0	22	■	■	■	■													
23	Cleaner	8 739 930 359 0	23									■	■	■		■				
25	Cleaner	8 739 930 363 0	24	■	■	■	■													
25	Cleaner	8 739 930 364 0	24					■	■	■	■	■	■	■	■	■	■	■	■	

Solid 2000B
K12-1...45-1 S/SW61/62

Accessories
Zubehör
Accessoires
Toebehoren
Accessorios
Accesorios

3

List of translations / Übersetzungsliste — Liste des traductions / Vertalinglijst — Traduzione delle descrizioni / Lista de traducciones

Pos	Beschreibung	Denomination	Benaming	Descrizione	Descripción
1	**Baugruppe**	**Groupe de construction**	**Montagegroep**	**Gruppo di construzione**	**Grupo de construccion**
1	Vorderwand 20-32D oben schwarz	Couvercle avant 20-32D haut noir	Voorwand 20-32D Boven zwart	Parete anteriore 20-32D sopra nero	Pared delantero 20-32D arriba negro
3	Vorderwand 20-32D unten schwarz	Couvercle avant 20-32D bas noir	Voorwand 20-32D Onder zwart	Parete anteriore 20-32D sotto nero	Pared delantero 20-32D debajo negro
4	Isolierung Vorderwand unten	Isolation Couvercle avant bas	Isolatie Voorwand Onder	Isolamento Parete anteriore sotto	aislamiento Pared delantero debajo
5	Isolierung Vorderwand oben	Isolation Couvercle avant haut	Isolatie Voorwand Boven	Isolamento Parete anteriore sopra	aislamiento Pared delantero arriba
6	Seitenwand 12/16 links silber	Paroi latérale 12/16 gauche argent	Zijwand 12/16 Links zilver	Parete laterale 12/16 sinistra argentato	Pared lateral 12/16 izquierda plata
7	Isolierung Seitenwand rechts links	Isolation Paroi latérale gauche droite	Isolatie Zijwand Links Rechts	Isolamento Parete laterale	aislamiento Pared lateral
8	Rückwand 20-32D silber	Dosseret 20-32D argent	Achterwand 20-32D zilver	Parete posteriore 20-32D argentato	pared trasera 20-32D plata
9	Isolierung hinten	Isolation arriere	Isolatie Achter	Isolamento posteriore	aislamiento detrás
10	Haube 20/24 silber	Capot 20/24 argent	afdekkap 20/24 zilver	Coperchio 20/24 argentato	capota 20/24 plata
12	Seitenwand 20/24 rechts silber	Paroi latérale 20/24 droite argent	Zijwand 20/24 Rechts zilver	Parete laterale 20/24 destra argentato	Pared lateral 20/24 derecha plata
13	Feder	Ressort	veer	Molla	clip de fijación
14	Befestigungssatz	Jeu de pièces de fixation	Bevestigingsset	Set di fissaggio	Juego piezas de fijacion
15	Befestigungssatz (4 Stifte)	Jeu de piéces de fixation (4 Goupille)	Bevestigingsset (4 Stift)	Set di fissaggio (4 Spina)	Juego piezas de fijacion (4 clavijas)
16	Vorderwand 45D unten rechts schwarz	Couvercle avant45D bas droite avant noir	Voorwand 45D Onder Rechts zwart	Parete anteriore 45D sotto destra nero	Pared delantero 45D debajo derecha negro
17	Vorderwand 45D unten links schwarz	Couvercle avant45D bas gauche avant noir	Voorwand 45D Onder Links zwart	Parete anteriore 45D sotto sinistra	Pared delantero 45D debajo izquierda neg
18	Isolierung	Isolation	Isolatie	Isolamento	Aislamiento
19	Vorderwand 45D oben schwarz	Couvercle avant 45D haut noir	Voorwand 45D Boven zwart	Parete anteriore 45D sopra nero	Pared delantero 45D arriba negro
20	Isolierung	Isolation	Isolatie	Isolamento	Aislamiento
21	Befestigungssatz	Joint de fixation	Bevestigingsset	Set di fissaggio	Juego piezas de fijacion
2A	**Baugruppe**	**Groupe de construction**	**Montagegroep**	**Gruppo di construzione**	**Grupo de construccion**
1	Kesselblock mit Wärmetauscher 12kW	Corps de chauffe av. echangeur chaleur	Ketelblok met warmtewisselaar	Corpo caldaia con scambiatore de calore	Bloque de la caldera c/ intercamb. calor
2	Thermo-Manometer	Thermo-manomètre	Thermo-manometer	Termomanometro	Termo-manómetro DOR 32
3	Rost	Gril	Rooster	Grate	Gril
7	Rüttelrost	Grille de secousse	Schok rooster	Griglia di scossa	Rejilla de la sacudida
11	Scharnierstange	tige de charnière	scharnierstang	perno delle cerniere	barra de la bisagra
26	Hebel	Levier	Kniehefboom	Leva	Palanca
27	Aschetür 12-16kW	Porte de cendres 12/-16kW	As deur 12/16kW	Porta della cenere 12/16kW	Puerta de la ceniza 12/16kW
28	Luftklappe 12/16kW	Clapet d'air 12/16kW	Luchtklep 12/16kW	Valvola dell'aria 12/16kW	Tapa de aire 12/16kW
29	Schraube	Vis	Schroef	Vite	tornillo
30	Schauglas	Hublot	Kijkglas	Vetrino	Mirilla de observación
32	Dichtschnur 5x5x540	Cordon d´'étanchéité 5x5x540	Afdicht koord 5x5x540	Guarnizione 5x5x540	Cordón junta 5x5x540
33	Aschetür ohne Luftklappe 12/16kW	Porte de cendres 12/16kW	As deur 12/16kW	Porta della cenere 12/16kW	Puerta de la ceniza 12/16kW
35	Dichtschnur 10x10x975	Cordon d´'étanchéité 10x10x975	Afdicht koord 10x10x975	Guarnizione 10x10x975	Cordón junta 10x10x975
36	Griff	MANETTE	Knop	Manopola	Mando del grifo
37	Scharnier	Charnière	Scharnier	Cerniera	Bisagra
38	Aschekasten 20-45kW	Boîte de cendres 20-45kW	As kast 20-45kW	Ceneraio 20-45kW	cajón recogecenizas 20-45kW
39	Klappe	Couvercle	Deksel	Sportello	Tapa
40	Hebel	Levier	Kniehefboom	Leva	Palanca
44	Schlüssel	Clef	Sleutel	Chiave	llave
45	Abgasklappe	Volet des gaz d'échappement	Rookgas klep	Serranda	compuerta de gases de escape
46	Abgasstutzen	Raccordement ventouse	Rookgasafvoerstuts	Terminale condotto	Acoplamiento salida gas
48	Dichtschnur 6x6x440	Cordon d´'étanchéité 6x6x440	Afdicht koord 6x6x440	Guarnizione 6x6x440	Cordón junta 6x6x440
49	Dichtung	Joint	pakking	Guarnizione	junta
50	Flansch DN50	Trappe de visite DN50	Aansluitflens DN50	Flangia DN50	Brida de conexión DN50
51	Ventil	Robinet	AFSLUITKRAAN	Valvola	Válvula de globo
52	Scharnier	Charnière	Scharnier	Cerniera	Bisagra
53	Befestigungssatz	Joint de fixation	Bevestigingsset	Set di fissaggio	Juego piezas de fijacion
55	Reinigungsdeckel	Trappe de visite	Reinigingsdeksel	Coperchio di pulizia	Tapa de limpieza
56	Abgasleitblech	Tôle de guidage de gaz brûlés	Rookgasleiplaat	Deflettore fumi	Chapa guía de de gases de escape
58	Reinigungstür	Cleaning door	Cleaning door	Cleaning door	Cleaning door
59	Dichtschnur 5x5x260	Cordon d´'étanchéité 5x5x260	Afdicht koord 5x5x260	Guarnizione 5x5x260	Cordón junta 5x5x260
60	Dichtschnur 8x8x892+12x12x270	Cordon d´'étanchéité 8x8x892+12x12x270	Afdicht koord 8x8x892+12x12x270	Guarnizione 8x8x892+12x12x270	Cordón junta 8x8x892+12x12x270
61	Isolierung	Isolation	Isolatie	Isolamento	Aislamiento
64	Halterung	Support	Isolatie	Supporto	Angulo soporte
65	Fülltür 20/24/25/32kW	porte de remplissage 20/24/25/32kW	vuldeur 20/24/25/32kW	porta di carico 20/24/25/32kW	puerta de llenado 20/24/25/32kW
66	Dichtschnur 8x8x585	Cordon d´'étanchéité 8x8x585	Afdicht koord 8x8x585	Guarnizione 8x8x585	Cordón junta 8x8x585

List of translations / Übersetzungsliste — Liste des traductions / Vertalinglijst — Traduzione delle descrizioni / Lista de traducciones

Pos	Beschreibung	Denomination	Benaming	Descrizione	Descripción
67	Splint	Goupille	Spie	Coppiglia	pasador de seguridad
69	Hebel	Levier	Kniehefboom	Leva	Palanca
71	Prallblech	Chicane	Schokblik	Lamiera	Deflector
72	Raumtemperaturregler	Régulateur de température ambiante	kamerthermostaat	Termostato ambiente	termostato de la temperatura ambiente
73	hellrosa	rose pâle	lichtroze	Rosa	rosa claro
74	Zugstange	Tige d´assemblage	Trekstang	Sbarretta	Varilla de traccion
76	Klappe	Couvercle	Deksel	Sportello	Tapa
2B	**Baugruppe**	**Groupe de construction**	**Montagegroep**	**Gruppo di construzione**	**Grupo de construccion**
1	Kesselblock mit Wärmetauscher 32kW	Corps de chauffe av. echangeur chaleur	Ketelblok met warmtewisselaar	Corpo caldaia con scambiatore de calore	Bloque de la caldera c/ intercamb. calor
2	Thermo-Manometer	Thermo-manomètre	Thermo-manometer	Termomanometro	Termo-manómetro DOR 32
3	Rost	Gril	Rooster	Grate	Gril
7	Rüttelrost	Grille de secousse	Schok rooster	Griglia di scossa	Rejilla para DOR 32
8	Gitter	Grille	Gril	Griglia	rejilla
11	Scharnierstange	tige de charnière	scharnierstang	perno delle cerniere	barra de la bisagra
12	Schamotthalter	Support de chamotte	Houder vuurvaste klei	Angolare mattone aluminoso	Soporte de ladrillo refractario
26	Hebel	Levier	Kniehefboom	Leva	Palanca
27	Aschetür komplett 20/24/32kW	Porte de cendres 20/24/32kW	As deur 20/24/32kW	Porta della cenere 20/24/32kW	Puerta de la ceniza 20/24/32kW
28	Luftklappe 20-45D	Clapet d'air 20-45D	Luchtklep 20-45D	Valvola dell'aria 20-45D	Tapa de aire 20-45D
29	Schraube	Vis	Schroef	Vite	tornillo
30	Schauglas	Hublot	Kijkglas	Vetrino	Mirilla de observación
32	Dichtschnur 6x6x628	Cordon d´'étanchéité 6x6x628	Afdicht koord 6x6x628	Guarnizione 6x6x628	Cordón junta 6x6x628
33	Aschetür ohne Luftklappe 20/24/32kW	Porte de cendres 20/24/32kW	As deur 20/24/32kW	Porta della cenere 20/24/32kW	Puerta de la ceniza 20/24/32kW
35	Dichtschnur 10x10x1219	Cordon d´'étanchéité 10x10x1219	Dichtingskoord 8 x 8 x 1219 voor S111(52	Guarnizione 10x10x1219	Cordón junta 10x10x1219
36	Griff	MANETTE	Knop	Manopola	Mando del grifo
37	Scharnier	Charnière	Scharnier	Cerniera	Bisagra
38	Aschekasten 20-45kW	Boîte de cendres 20-45kW	As kast 20-45kW	Ceneraio 20-45kW	cajón recogecenizas 20-45kW
39	Klappe	Couvercle	Deksel	Sportello	Carcasa para DOR 32
40	Hebel	Levier	Kniehefboom	Leva	Palanca
44	Schlüssel	Clef	Sleutel	Chiave	llave
45	Abgasklappe	Volet des gaz d'échappement	Rookgas klep	Serranda	compuerta de gases de escape
46	Abgasstutzen	Raccordement ventouse	Rookgasafvoerstuts	Terminale condotto	Acoplamiento salida gas
48	Dichtschnur 6x6x440	Cordon d´'étanchéité 6x6x440	Afdicht koord 6x6x440	Guarnizione 6x6x440	Cordón junta 6x6x440
49	Dichtung	Joint	pakking	Guarnizione	junta
50	Flansch DN70	BRIDE DN70 CPL S111	Aansluitflens DN70	Flangia DN70	Brida de conexión DN70
51	Ventil	Robinet	AFSLUITKRAAN	Valvola	Válvula de globo
52	Scharnier	Charnière	Scharnier	Cerniera	Bisagra
53	Befestigungssatz	Joint de fixation	Bevestigingsset	Set di fissaggio	Juego piezas de fijacion
55	Reinigungsdeckel	Trappe de visite	Reinigingsdeksel	Coperchio di pulizia	Tapa de limpieza
58	Reinigungstür	Cleaning door	Cleaning door	Cleaning door	Cleaning door
59	Dichtschnur 5x5x358	CORDON D'ETANCHEITE 5x5x358	Afdicht koord 5x5x358	Guarnizione 5x5x358	Cordón junta 5x5x358
60	Dichtschnur 8x8x1039+12x12x365	CORDON D'ETANCHEITE 8x8x1039+12x12x365	Afdicht koord 8x8x1039+12x12x365	Guarnizione 8x8x1039+12x12x365	Cordón junta 8x8x1039+12x12x365
61	Isolierung	Isolation	Isolatie	Isolamento	Aislamiento
64	Halterung	Support	Isolatie	Supporto	Angulo soporte
65	Fülltür	PORTE CHARGEMENT S111 32 KW	Stoking door	Stoking door	Stoking door
66	Dichtschnur 8x8x764	CORDON D'ETANCHEITE 8x8x764 V2	Afdicht koord 8x8x764	Guarnizione 8x8x764	Cordón junta 8x8x764
67	Splint	Goupille	Spie	Coppiglia	pasador de seguridad
69	Hebel	Levier	Kniehefboom	Leva	Palanca
70	Luftklappe	CLAPET D'AIR	Luchtklep	Dispositivo di regolazione dell'aria	Tapa de aire
71	Prallblech	PLAQUE REFOULEMENT TOLE S111	Schokblik	Lamiera	Deflector
72	Regler	REGULATEUR S111-32D V2	Regelaar	Regolator	Controlador
73	hellrosa	rose pâle	lichtroze	Rosa	rosa claro
2C	**Baugruppe**	**Groupe de construction**	**Montagegroep**	**Gruppo di construzione**	**Grupo de construccion**
1	Kesselblock mit Wärmetauscher 45kW	CORPS S111/45D WT	Ketelblok met warmtewisselaar	Corpo caldaia con scambiatore de calore	Bloque de la caldera c/ intercamb. calor
2	Thermoelement	Thermocouple	Thermomanometer	Termocoppia	termoelemento
3	Rost	Gril	Rooster	Grate	Gril
4	Ventil	Robinet	Ventiel	Valvola	válvula
5	Behälter	Ballon de stockage	Reservoir	Sostegno	déposito

List of translations
Übersetzungsliste

Liste des traductions
Vertalinglijst

Traduzione delle descrizioni
Lista de traducciones

Pos	Beschreibung	Denomination	Benaming	Descrizione	Descripción
7	Rüttelrost	Grille de secousse	Schok rooster	Griglia di scossa	Rejilla para DOR 32
8	Gitter	Grille	Gril	Griglia	rejilla
11	Scharnierstange	tige de charnière	scharnierstang	perno delle cerniere	barra de la bisagra
25	Halterung	Support	Steunbeugel	Supporto	Angulo soporte
26	Hebel	Levier	Kniehefboom	Leva	Palanca
27	Aschetür	Porte de cendres	Ash door	Ash door	Puerta de cenizas
28	Luftklappe 20-45D	Clapet d'air 20-45D	Luchtklep 20-45D	Valvola dell'aria 20-45D	Tapa de aire 20-45D
29	Schraube	Vis	Schroef	Vite	tornillo
30	Schauglas	Hublot	Kijkglas	Vetrino	Mirilla de observación
32	Dichtschnur 6x6x628	Cordon d´'étanchéité 6x6x628	Afdicht koord 6x6x628	Guarnizione 6x6x628	Cordón junta 6x6x628
33	Aschetür	Porte de cendres	As deur	Porta della cenere	Puerta de la ceniza
35	Dichtschnur 10x10x1219	Cordon d´'étanchéité 10x10x1219	Dichtingskoord 8 x 8 x 1219 voor S111(52	Guarnizione 10x10x1219	Cordón junta 10x10x1219
36	Griff	MANETTE	Knop	Manopola	Mando del grifo
37	Scharnier	Charnière	Scharnier	Cerniera	Bisagra
38	Aschekasten 20-45kW	Boîte de cendres 20-45kW	As kast 20-45kW	Ceneraio 20-45kW	cajón recogecenizas 20-45kW
40	Hebel	Levier	Kniehefboom	Leva	Palanca
41	Klappe rechts/links	Couvercle	Deksel	Sportello	Tapa
49	Dichtung	Joint	pakking	Guarnizione	junta
50	Flansch DN70	BRIDE DN70 CPL S111	Aansluitflens DN70	Flangia DN70	Brida de conexión DN70
51	Ventil	Robinet	AFSLUITKRAAN	Valvola	Válvula de globo
52	Scharnier	Charnière	Scharnier	Cerniera	Bisagra
53	Befestigungssatz	Joint de fixation	Bevestigingsset	Set di fissaggio	Juego piezas de fijacion
55	Reinigungsdeckel	Trappe de visite	Reinigingsdeksel	Coperchio di pulizia	Tapa de limpieza
56	Abgasleitblech	Tôle de guidage de gaz brûlés	Rookgasleiplaat	Deflettore fumi	Chapa guíade de gases de escape
58	Reinigungstür	Cleaning door	Cleaning door	Cleaning door	Cleaning door
60	Dichtschnur 12x12x1950	Cordon d´'étanchéité 12x12x1950	Afdicht koord 12x12x1950	Guarnizione 12x12x1950	Cordón junta 12x12x1950
61	Isolierung	ISOLATION S111-45	Isolatie	Isolamento	Aislamiento
65	Fülltür	Stoking door	Stoking door	Stoking door	Stoking door
66	Dichtschnur 12x12x1680	CORDON 12X12X1680	Afdicht koord 12x12x1680	Guarnizione 12x12x1680	Cordón junta 12x12x1680
67	Splint	Goupille	Spie	Coppiglia	pasador de seguridad
69	Hebel	Levier	Kniehefboom	Leva	Palanca
71	Prallblech	Chicane	Schokblik	Lamiera	Deflector
72	Raumtemperaturregler	Régulateur de température ambiante	kamerthermostaat	Termostato ambiente	termostato de la temperatura ambiente
73	hellrosa	rose pâle	lichtroze	Rosa	rosa claro
74	Zugstange	Tige d´assemblage	Trekstang	Sbarretta	Varilla de traccion
3	**Baugruppe**	**Groupe de construction**	**Montagegroep**	**Gruppo di construzione**	**Grupo de construccion**
1	Schamottstein	réfractaire	steen	refrattario	refractario
2	Schamottstein	réfractaire	steen	refrattario	refractario
3	Schamottstein	réfractaire	steen	refrattario	refractario
4	Schamottstein Sical 808/90	Brique d'argile réfractaire Sical 808/90	Vuurvaste stehen Sical 808/90	Mattone aluminoso Sical 808/90	Ladrillo refractario Sical 808/90
5	Dichtschnur 20x20x260	Cordon d´'étanchéité 20x20x260	Afdicht koord 20x20x260	Guarnizione 20x20x260	Cordón junta 20x20x260
6	Schamottstein 818/102	Brique d'argile réfractaire 818/102	Vuurvaste stehen 818/102	Mattone aluminoso 818/102	Ladrillo refractario 818/102
7	Schamottstein	réfractaire	steen	refrattario	refractario
8	Schamottstein	réfractaire	steen	refrattario	refractario
9	Schamottstein	réfractaire	steen	refrattario	refractario
10	Schamottstein 817/75,76	Brique d'argile réfractaire 817/75,76	Vuurvaste stehen 817/75,76	Mattone aluminoso 817/75,76	Ladrillo refractario 817/75,76
12	Schamottstein 817/75,76	Brique d'argile réfractaire 817/75,76	Vuurvaste stehen 817/75,76	Mattone aluminoso 817/75,76	Ladrillo refractario 817/75,76
13	Schamottstein	réfractaire	steen	refrattario	refractario
14	Schamottstein	réfractaire	steen	refrattario	refractario
16	Schamottstein	réfractaire	steen	refrattario	refractario
17	Schamottstein	réfractaire	steen	refrattario	refractario
18	Schamottstein 806/170	Brique d'argile réfractaire 806/170	Vuurvaste stehen 806/170	Mattone aluminoso 806/170	Ladrillo refractario 806/170
19	Schamottstein	réfractaire	steen	refrattario	refractario
20	Schamottstein	réfractaire	steen	refrattario	refractario
22	Feuerhaken	tisonnier	pook	attizzatoio	atizador
23	Putzer 12-16kW	Nettoyeur 12-16kW	Reiniger 12-16kW	Pulitore 12-16kW	limpiador 12-16kW
25	Putzer	Nettoyeur	Reiniger	Pulitore	Cleaner

Types of appliances Gerätetypen	Types de chaudieres Toesteltypes		Tipo apparecchi Tipos de aplicaciones
Appliance Gerät Chaudiere Toestel Apparecchio Aparato	Ordering no. Bestell-Nr. Numero de commande Bestelnummer N° d'ordine Número el ordenar	Country Land Pay Land Paese Paese	Remarks Bemerkungen Remarques Opmerkingen Osservazioni Observaciones
SOLID 2000 B K12-1 S61-BG	7 742 111 040	Bulgaria	
SOLID 2000 B K16-1 S61 BG	7 742 111 041	Bulgaria	
SOLID 2000 B K20-1 SW61 BG	7 742 111 042	Bulgaria	
SOLID 2000 B K24-1 S61 BG	7 742 111 043	Bulgaria	
SOLID 2000 B K25-1 S61 BG	7 742 111 044	Bulgaria	
SOLID 2000 B K32-1 S61 BG	7 742 111 045	Bulgaria	
SOLID 2000 B K32-1 S62 BG	7 742 111 046	Bulgaria	
SOLID 2000 B K45-1 S62 BG	7 742 111 047	Bulgaria	
SOLID 2000 B K16-1 SW61 HR	7 742 111 049	Croatia	
SOLID 2000 B K20-1 SW61 HR	7 742 111 050	Croatia	
SOLID 2000 B K24-1 S61 HR	7 742 111 048	Croatia	
SOLID 2000 B K24-1 SW61 HR	7 742 111 051	Croatia	
SOLID 2000 B K25-1 SW61 HR	7 742 111 052	Croatia	
SOLID 2000 B K32-1 SW61 HR	7 742 111 053	Croatia	
SOLID 2000 B K32-1 SW62 HR	7 742 111 054	Croatia	
SOLID 2000 B K45-1 SW62 HR	7 742 111 055	Croatia	
SOLID 2000 B K20-1 S61 RO	7 742 111 056	Romania	
SOLID 2000 B K24-1 S6 RO	7 742 111 057	Romania	
SOLID 2000 B K32-1 S62 RO	7 742 111 058	Romania	
SOLID 2000 B K45-1 S62 RO	7 742 111 059	Romania	
SOLID 2000 B K12-1 S61 RU	7 742 111 060	Russia	
SOLID 2000 B K16-1 S61 RU	7 742 111 061	Russia	
SOLID 2000 B K20-1 S61 RU	7 742 111 062	Russia	
SOLID 2000 B K24-1 S61 RU	7 742 111 063	Russia	
SOLID 2000 B K25-1 S61 RU	7 742 111 064	Russia	
SOLID 2000 B K32-1 S61-RU	7 742 111 065	Russia	
SOLID 2000 B K32-1 S62 RU	7 742 111 066	Russia	
SOLID 2000 B K45-1 S62 RU	7 742 111 067	Russia	

Types of appliances Gerätetypen	Types de chaudieres Toesteltypes	Tipo apparecchi Tipos de aplicaciones	
Appliance Gerät Chaudiere Toestel Apparecchio Aparato	Ordering no. Bestell-Nr. Numero de commande Bestelnummer N° d'ordine Número el ordenar	Country Land Pay Land Paese Paese	Remarks Bemerkungen Remarques Opmerkingen Osservazioni Observaciones
SOLID 2000 B K20-1 S61 RS	7 742 111 068	Serbia	
SOLID 2000 B K24-1 S61 RS	7 742 111 069	Serbia	
SOLID 2000 B K25-1 S61 RS	7 742 111 070	Serbia	
SOLID 2000 B K32-1 S61 RS	7 742 111 071	Serbia	
SOLID 2000 B K32-1 S62 RS	7 742 111 072	Serbia	
SOLID 2000 B K45-1 S62 RS	7 742 111 073	Serbia	
SOLID 2000 B K12-1 SW61	7 742 111 001	Ukraine	
SOLID 2000 B K12-1 SW61 UA	7 742 111 082	Ukraine	
SOLID 2000 B K16-1 SW61 UA	7 742 111 083	Ukraine	
SOLID 2000 B K20-1 SW61 UA	7 742 111 084	Ukraine	
SOLID 2000 B K24-1 S61 UA	7 742 111 077	Ukraine	
SOLID 2000 B K24-1 SW61 UA	7 742 111 085	Ukraine	
SOLID 2000 B K25-1 S61 UA	7 742 111 078	Ukraine	
SOLID 2000 B K25-1 SW61 UA	7 742 111 086	Ukraine	
SOLID 2000 B K32-1 S61 UA	7 742 111 079	Ukraine	
SOLID 2000 B K32-1 S62 UA	7 742 111 080	Ukraine	
SOLID 2000 B K32-1 SW61 UA	7 742 111 087	Ukraine	
SOLID 2000 B K32-1 SW62 UA	7 742 111 088	Ukraine	
SOLID 2000 B K45-1 S62 UA	7 742 111 081	Ukraine	
SOLID 2000 B K45-1 SW62 UA	7 742 111 089	Ukraine	
SOLID 2000 BK 12-1 S 61 UA	7 742 111 074	Ukraine	
SOLID 2000 BK 16-1 S 61 UA	7 742 111 075	Ukraine	
SOLID 2000 BK 20-1 S 61 UA	7 742 111 076	Ukraine	

Types of appliances Gerätetypen	Types de chaudieres Toesteltypes	Tipo apparecchi Tipos de aplicaciones	
Appliance Gerät Chaudiere Toestel Apparecchio Aparato	Ordering no. Bestell-Nr. Numero de commande Bestelnummer N° d'ordine Número el ordenar	Country Land Pay Land Paese Paese	Remarks Bemerkungen Remarques Opmerkingen Osservazioni Observaciones
SOLID 2000 B K12-1 S61	7 742 110 993	type label	
SOLID 2000 B K16-1 S61	7 742 110 994	type label	
SOLID 2000 B K20-1 S61	7 742 110 995	type label	
SOLID 2000 B K24-1 S61	7 742 110 996	type label	
SOLID 2000 B K25-1 S61	7 742 110 997	type label	
SOLID 2000 B K32-1 S61	7 742 110 998	type label	
SOLID 2000 B K32-1 S62	7 742 110 999	type label	
SOLID 2000 B K45-1 S62	7 742 111 000	type label	
SOLID 2000 B K16-1 SW61	7 742 111 002	type label	
SOLID 2000 B K20-1 SW61	7 742 111 003	type label	
SOLID 2000 B K24-1 SW61	7 742 111 004	type label	
SOLID 2000 B K25-1 SW61	7 742 111 005	type label	
SOLID 2000 B K32-1 SW61	7 742 111 006	type label	
SOLID 2000 B K32-1 SW62	7 742 111 007	type label	
SOLID 2000 B K45-1 SW62	7 742 111 008	type label	

Bosch Thermotechnik GmbH
Sophienstraße 30-32
D-35576 Wetzlar
www.bosch-thermotechnology.com

x